Orbital Motoren
Welle Ø 25mm

Serie MAR

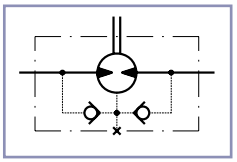

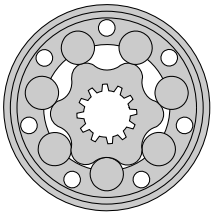

Schluckvolumen in ccm/U		25,2	32,5	40	51,7	80,5	100,5	126,3
Bestell-Nr.		085-035-1450	085-035-1460	085-035-1470	085-035-1500	085-035-1550	085-035-1600	085-035-1650
Bezeichnung		MAR25CU	MAR32CU	MAR40CU	MAR50CU	MAR80CU	MAR100CU	MAR125CU
Welle	Ø in mm	25	25	25	25	25	25	25
	Passfeder in mm	8x7x32 DIN6885	8x7x32 DIN6885	8x7x32 DIN6885	8x7x32 DIN6885	8x7x32 DIN6885	8x7x32 DIN6885	8x7x32 DIN6885
Drehzahl in U/min	min.	20	20	15	10	10	10	9
	kont.	1550	1230	100	775	750	600	475
Drehmoment in daNm	kont.	3,4	4,1	5	9,3	15,2	19,4	23,7
	int.	4,7	5,6	7	11,8	18,9	23,6	29,6
	peak	6,8	8	10	13,5	21,6	27	33,8
Delta p in bar	kont.	100	100	100	140	140	140	140
	int.	140	140	140	175	175	175	175
	peak	200	200	200	200	200	200	200
Eingansdruck in bar	kont.	175	175	175	175	175	175	175
	int.	200	200	200	200	200	200	200
	peak	225	225	225	225	225	225	225

Schluckvolumen in ccm/U		160,8	200,9	252,6	321,5	401,9
Bestell-Nr.		085-035-1700	085-035-1750	085-035-1800	085-035-1850	085-035-1900
Bezeichnung		MAR160CU	MAR200CU	MAR250CU	MAR315CU	MAR400CU
Welle	Ø in mm	25	25	25	25	25
	Passfeder in mm	8x7x32 DIN6885	8x7x32 DIN6885	8x7x32 DIN6885	8x7x32 DIN6885	8x7x32 DIN6885
Drehzahl in U/min	min.	7	5	5	5	5
	kont.	375	300	240	190	160
Drehmoment in daNm	kont.	31	36,9	38	38	38
	int.	37,8	45	47	47	47
	peak	43,3	50,9	54	54	54
Delta p in bar	kont.	140	140	110	90	70
	int.	175	175	140	110	90
	peak	200	200	160	130	110
Eingansdruck in bar	kont.	175	175	175	175	175
	int.	200	200	200	200	200
	peak	225	225	225	225	225

Int.: Der angegebene Wert darf maximal 6 Sekunden pro Minute auftreten.
Peak: Der angegebene Wert darf für maximal 600 Millisekunden pro Minute auftreten.

HYMATEC GMBH
HYDRAULIK MASCHINEN TECHNIK

Die Inhalte der Seiten wurden mit größter Sorgfalt erstellt. Für die Richtigkeit, Vollständigkeit und Aktualität der Inhalte können wir jedoch keine Gewähr übernehmen.
Nachdruck bzw. Kopie, auch auszugsweise, der Inhalte, Grafiken und Fotos ist ohne ausdrückliche Zustimmung der Geschäftsführung unzulässig.
Die angegebenen technischen Daten und Abmessungen sind nicht bindend. Wir behalten uns das Recht vor, jederzeit und ohne Ankündigung, Änderungen vorzunehmen.

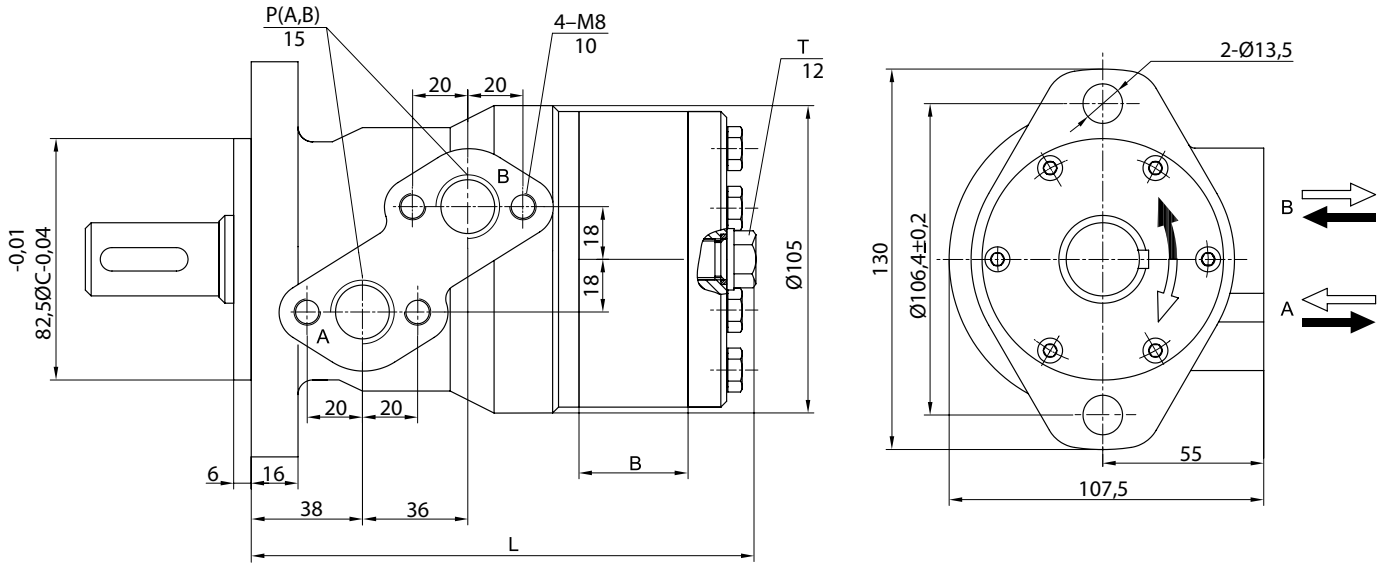

	MAR25	MAR32	MAR40	MAR50	MAR80	MAR100	MAR125	MAR160	MAR200	MAR250	MAR315	MAR400
L	140,5	141	141,5	142	147	151	155	161	168	177	189	203
B	6,5	7,5	8	9	14	18	22	28	35	44	56	70
Gewicht	6,3	6,4	6,6	6,7	6,9	7	7,3	7,5	8	8,5	9	11

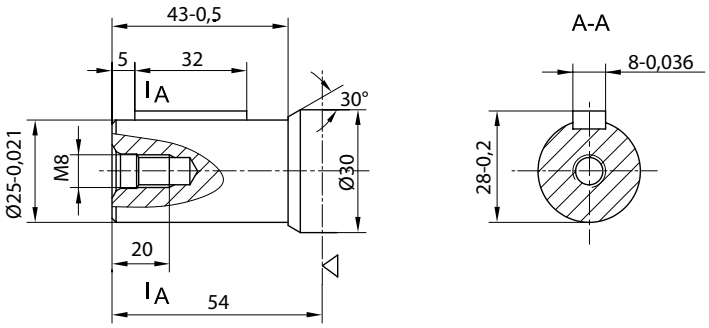

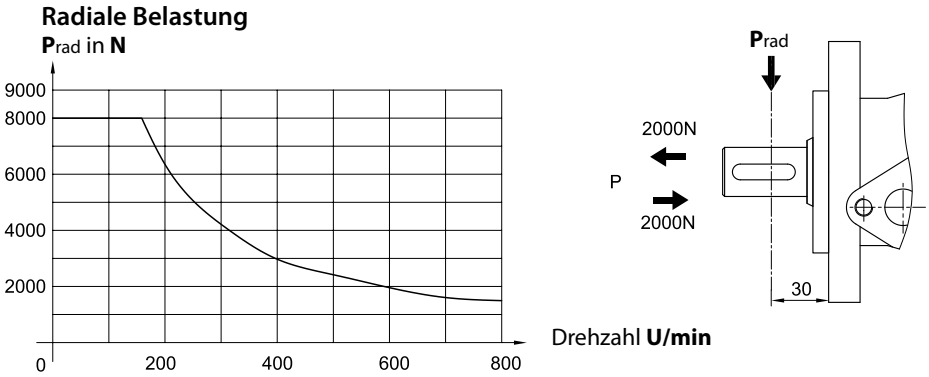

Die Inhalte der Seiten wurden mit größter Sorgfalt erstellt. Für die Richtigkeit, Vollständigkeit und Aktualität der Inhalte können wir jedoch keine Gewähr übernehmen.
Nachdruck bzw. Kopie, auch auszugsweise, der Inhalte, Grafiken und Fotos ist ohne ausdrückliche Zustimmung der Geschäftsführung unzulässig.
Die angegebenen technischen Daten und Abmessungen sind nicht bindend. Wir behalten uns das Recht vor, jederzeit und ohne Ankündigung, Änderungen vorzunehmen.

Funktions Diagramme

MAR-25

Volumenstrom L/min	Druck in Bar					
	cont.				int.	
	30	60	80	100	120	140
5 (cont.)	10 **190**	20 **172**	27 **151**	38 **142**	42 121	
10 (cont.)	10 **388**	19 **378**	27 **364**	39 **352**	42 **340**	51 **313**
15 (cont.)	9 **583**	18 **565**	26 **547**	38 **530**	41 **513**	49 **491**
20 (cont.)	8 **769**	17 **753**	25 **732**	37 **715**	40 **698**	49 **674**
25 (cont.)	7 **965**	16 **952**	24 **933**	36 **913**	38 **895**	48 **878**
30 (cont.)	6 **1167**	14 **1142**	23 **1130**	35 **1108**	37 **1083**	47 **1048**
35 (cont.)	5 **1362**	12 **1334**	22 **1300**	34 **1292**	35 **1264**	46 **1231**
40 (cont.)			20 **1496**	33 **1463**	35 **1421**	46 **1398**
45 (int.)			17 **1678**	29 **1643**	31 **1610**	42 **1555**

MAR-32

Volumenstrom L/min	Druck in Bar						
	cont.					int.	
	20	30	60	80	100	120	140
5 (cont.)	8 **152**	12 **140**	25 **129**	35 **123**	45 **116**	54 101	
10 (cont.)	7 **305**	12 **297**	24 **283**	33 **273**	43 **260**	52 **246**	63 **221**
15 (cont.)	6 **456**	11 **440**	23 **418**	32 **404**	42 **398**	51 **389**	60 **372**
20 (cont.)		10 **595**	21 **564**	30 **546**	40 **530**	49 **517**	57 **490**
25 (cont.)		9 **743**	20 **710**	29 **690**	39 **674**	47 **655**	54 **624**
30 (cont.)		8 **892**	19 **855**	28 **837**	38 **819**	46 **791**	51 **771**
35 (cont.)			18 **1041**	26 **998**	37 **966**	44 **944**	48 **912**
40 (cont.)			16 **1178**	24 **1153**	36 **1104**	41 **1075**	46 **1043**
45 (int.)				21 **1283**	33 **1256**	39 **1214**	43 **1173**

MAR-40

Volumenstrom L/min	Druck in Bar						
	cont.					int.	
	20	30	60	80	100	120	140
5 (cont.)	11 **119**	15 **113**	32 **109**	44 **106**	56 **101**	68 95	80 89
10 (cont.)	10 **238**	14 **231**	31 **220**	43 **214**	55 **206**	66 **199**	78 **187**
15 (cont.)	8 **357**	13 **348**	30 **331**	41 **319**	54 **309**	64 **298**	76 **284**
20 (cont.)		11 **474**	28 **442**	40 **431**	52 **410**	62 **398**	72 **375**
25 (cont.)		10 **584**	27 **553**	39 **541**	51 **522**	60 **503**	69 **458**
30 (cont.)		9 **700**	26 **663**	38 **649**	49 **634**	58 **611**	65 **588**
35 (cont.)		8 **817**	25 **774**	36 **757**	48 **731**	56 **705**	63 **679**
40 (cont.)			23 **885**	35 **874**	46 **855**	54 **835**	61 **796**
45 (int.)			21 **1000**	34 **975**	45 **951**	51 **929**	59 **896**

MAR-50

Volumenstrom L/min	Druck in Bar							
	cont.						int.	
	50	70	90	100	120	140	**160**	**175**
5 (cont.)	34 **94**	44 **85**	58 **77**	65 **77**	75 **72**	88 **50**		
10 (cont.)	35 **188**	45 **179**	61 **167**	68 **163**	79 **154**	94 **137**	107 **119**	119 **98**
15 (cont.)	34 **285**	48 **279**	62 **271**	72 **263**	87 **252**	100 **232**	108 **213**	122 **187**
20 (cont.)	34 **379**	46 **377**	60 **367**	68 **363**	82 **348**	95 **332**	109 **304**	125 **272**
30 (cont.)	32 **578**	43 **571**	59 **563**	66 **556**	79 **544**	94 **533**	107 **502**	121 **467**
40 (cont.)	30 **762**	40 **760**	57 **755**	65 **752**	78 **740**	91 **726**	105 **702**	120 **672**
45 (int.)	29 **858**	39 **855**	56 **851**	64 **847**	77 **837**	89 **817**	104 **798**	120 **772**
50 (int.)	25 **952**	36 **942**	52 **927**	59 **908**	72 **882**	84 **854**	98 **834**	113 **803**

Drehmonent NM **Drehzahl in U/min**	Drehmonent NM **Drehzahl in U/min**

HYMATEC GMBH
HYDRAULIK MASCHINEN TECHNIK

Die Inhalte der Seiten wurden mit größter Sorgfalt erstellt. Für die Richtigkeit, Vollständigkeit und Aktualität der Inhalte können wir jedoch keine Gewähr übernehmen.
Nachdruck bzw. Kopie, auch auszugsweise, der Inhalte, Grafiken und Fotos ist ohne ausdrückliche Zustimmung der Geschäftsführung unzulässig.
Die angegebenen technischen Daten und Abmessungen sind nicht bindend. Wir behalten uns das Recht vor, jederzeit und ohne Ankündigung, Änderungen vorzunehmen.

Funktions Diagramme

MAR-80

Volumenstrom L/min		Druck in Bar							
		cont.						int.	
		50	70	90	100	120	140	**160**	**175**
cont.	5	48 **61**	58 **58**	84 **52**	106 **46**	129 **40**			
cont.	10	50 **122**	74 **116**	96 **112**	106 **108**	126 **106**	145 **99**	170 **60**	
cont.	20	54 **243**	76 **239**	100 **231**	109 **219**	131 **206**	152 **192**	174 **176**	193 **152**
cont.	30	50 **362**	72 **358**	96 **356**	104 **350**	128 **349**	148 **335**	172 **325**	191 **300**
cont.	40	45 **484**	70 **480**	95 **478**	104 **476**	125 **470**	146 **468**	171 **440**	188 **438**
cont.	50	41 **610**	68 **608**	91 **606**	101 **603**	122 **600**	145 **598**	168 **550**	186 **520**
cont.	60	35 **726**	65 **723**	88 **720**	96 **718**	120 **710**	142 **700**	164 **698**	182 **680**
int.	70	30 **845**	58 **834**	81 **820**	93 **802**	114 **789**	136 **767**	158 **754**	175 **730**
int.	75	19 **910**	48 **895**	76 **881**	88 **867**	108 **852**	132 **830**	151 **806**	168 **787**

MAR-100

Volumenstrom L/min		Druck in Bar							
		cont.						int.	
		50	70	90	100	120	140	**160**	**175**
cont.	5	64 **49**	90 **48**	118 **46**	134 **42**	154 **38**			
cont.	10	65 **96**	93 **94**	122 **93**	134 **91**	155 **80**	183 **60**	210 **48**	
cont.	20	62 **192**	93 **188**	121 **184**	135 **178**	153 **171**	184 **168**	208 **158**	236 **146**
cont.	30	61 **296**	90 **294**	118 **290**	130 **290**	150 **288**	180 **282**	200 **270**	232 **258**
cont.	40	55 **387**	86 **380**	115 **369**	126 **361**	146 **356**	181 **348**	206 **338**	228 **320**
cont.	50	46 **484**	77 **479**	108 **472**	121 **463**	146 **452**	181 **445**	200 **428**	221 **410**
cont.	60	34 **583**	62 **567**	98 **569**	110 **555**	136 **540**	170 **536**	186 **528**	199 **516**
int.	70	30 **680**	63 **672**	97 **662**	110 **650**	138 **640**	170 **635**	190 **620**	210 **606**
int.	75	20 **728**	54 **720**	90 **710**	106 **695**	130 **681**	165 **667**	188 **650**	200 **634**

MAR-125

Volumenstrom L/min		Druck in Bar							
		cont.						int.	
		50	70	90	100	120	140	**160**	**175**
cont.	5	74 **37**	106 **32**	140 **27**	163 **21**				
cont.	10	81 **78**	114 **77**	152 **74**	172 **59**	200 **45**	220 **29**	250 **20**	
cont.	20	80 **157**	114 **156**	150 **154**	170 **151**	200 **146**	221 **142**	254 **120**	292 **114**
cont.	30	78 **232**	112 **230**	149 **228**	169 **222**	198 **220**	220 **218**	252 **199**	290 **170**
cont.	40	77 **312**	111 **311**	147 **307**	168 **300**	196 **298**	218 **284**	250 **270**	288 **252**
cont.	50	62 **391**	105 **388**	143 **384**	165 **380**	195 **372**	223 **362**	254 **346**	287 **330**
cont.	60	52 **470**	98 **468**	136 **464**	160 **459**	191 **448**	220 **434**	250 **412**	282 **405**
int.	70	41 **548**	90 **544**	130 **540**	156 **541**	187 **538**	215 **535**	242 **530**	278 **496**
int.	75	32 **586**	79 **583**	126 **578**	148 **570**	180 **560**	208 **546**	234 **532**	262 **520**

MAR-160

Volumenstrom L/min		Druck in Bar							
		cont.						int.	
		50	70	90	100	120	140	**160**	**175**
cont.	5	100 **29**	142 **26**	188 **21**	207 **19**				
cont.	10	104 **62**	146 **60**	191 **58**	211 **49**	245 **45**	282 **32**	330 **25**	
cont.	20	102 **124**	148 **120**	194 **118**	218 **114**	251 **109**	290 **104**	338 **99**	368 **94**
cont.	30	96 **183**	141 **181**	186 **179**	215 **176**	248 **166**	288 **158**	335 **144**	364 **132**
cont.	40	87 **246**	136 **242**	180 **240**	206 **235**	248 **231**	286 **219**	330 **200**	358 **155**
cont.	50	70 **309**	126 **307**	172 **300**	198 **295**	238 **287**	278 **278**	320 **262**	350 **247**
cont.	60	58 **371**	111 **367**	168 **359**	191 **354**	232 **346**	271 **338**	312 **323**	342 **306**
int.	70	47 **435**	104 **430**	160 **421**	190 **415**	228 **403**	267 **393**	301 **381**	338 **365**
int.	75	34 **470**	91 **463**	150 **450**	180 **441**	221 **431**	261 **420**	291 **405**	328 **389**

Drehmonent NM **Drehzahl in U/min**	Drehmonent NM **Drehzahl in U/min**

HYMATEC GMBH
HYDRAULIK MASCHINEN TECHNIK

Die Inhalte der Seiten wurden mit größter Sorgfalt erstellt. Für die Richtigkeit, Vollständigkeit und Aktualität der Inhalte können wir jedoch keine Gewähr übernehmen.
Nachdruck bzw. Kopie, auch auszugsweise, der Inhalte, Grafiken und Fotos ist ohne ausdrückliche Zustimmung der Geschäftsführung unzulässig.
Die angegebenen technischen Daten und Abmessungen sind nicht bindend. Wir behalten uns das Recht vor, jederzeit und ohne Ankündigung, Änderungen vorzunehmen.

Funktions Diagramme

MAR-200

Volumenstrom L/min		Druck in Bar							
		cont.						int.	
		50	70	90	100	120	140	**160**	**175**
cont.	**5**	129 **24**	176 **22**	230 **18**	256 **13**				
cont.	**10**	133 **49**	182 **47**	236 **45**	261 **43**	310 **38**	352 **33**	400 **24**	
cont.	**20**	131 **99**	181 **97**	232 **94**	256 **92**	308 **88**	354 **83**	400 **74**	431 **64**
cont.	**30**	126 **149**	176 **147**	299 **144**	252 **141**	308 **135**	353 **126**	400 **113**	430 **105**
cont.	**40**	112 **200**	168 **197**	224 **194**	248 **191**	304 **185**	350 **174**	393 **160**	423 **151**
cont.	**50**	94 **252**	154 **249**	220 **246**	243 **243**	294 **238**	343 **228**	384 **212**	414 **194**
cont.	**60**	78 **304**	144 **301**	213 **298**	236 **294**	287 **286**	339 **276**	382 **262**	410 **243**
int.	**70**	67 **355**	135 **353**	206 **349**	228 **340**	277 **329**	336 **316**	375 **300**	408 **288**
int.	**75**	58 **382**	125 **379**	197 **373**	220 **362**	270 **350**	321 **337**	360 **322**	398 **312**

MAR-250

Volumenstrom L/min		Druck in Bar						
		cont.					int.	
		50	70	90	100	110	**120**	**140**
cont.	**5**	172 **20**	240 **19**	300 **18**	338 **16**	352 **15**		
cont.	**10**	173 **42**	242 **38**	308 **36**	340 **33**	351 **33**	405 **28**	462 **22**
cont.	**20**	170 **79**	238 **77**	301 **75**	339 **72**	350 **71**	402 **69**	460 **61**
cont.	**30**	160 **117**	231 **114**	298 **111**	330 **109**	347 **108**	398 **103**	455 **95**
cont.	**40**	141 **157**	221 **155**	298 **153**	327 **150**	342 **148**	394 **146**	445 **135**
cont.	**50**	122 **196**	206 **193**	287 **190**	321 **177**	332 **175**	382 **170**	438 **163**
cont.	**60**	101 **236**	190 **233**	278 **230**	312 **227**	328 **225**	369 **221**	424 **208**
int.	**70**	86 **276**	176 **273**	262 **270**	298 **266**	302 **264**	353 **255**	416 **245**
int.	**75**	60 **297**	163 **294**	254 **290**	286 **286**	291 **282**	345 **277**	410 **266**

MAR-315

Volumenstrom L/min		Druck in Bar					
		cont.				int.	
		30	50	70	90	**100**	**110**
cont.	**5**	110 **14**	199 **12**				
cont.	**10**	108 **31**	190 **30**	272 **29**	360 **28**	400 **26**	451 **25**
cont.	**20**	110 **61**	196 **60**	279 **59**	356 **57**	398 **55**	448 **53**
cont.	**30**	106 **91**	186 **90**	270 **89**	355 **86**	390 **84**	442 **82**
cont.	**40**	100 **123**	179 **122**	262 **120**	350 **117**	382 **112**	436 **110**
cont.	**50**	92 **154**	169 **153**	252 **151**	342 **147**	373 **140**	432 **136**
cont.	**60**	86 **185**	159 **184**	241 **182**	339 **177**	369 **172**	428 **170**
int.	**70**	77 **217**	146 **216**	235 **213**	324 **208**	342 **201**	412 **200**
int.	**75**	66 **232**	132 **231**	212 **228**	303 **222**	332 **216**	402 **214**

MAR-400

Volumenstrom L/min		Druck in Bar					
		cont.				int.	
		30	50	70	90	**100**	**110**
cont.	**5**	152 **12**					
cont.	**10**	154 **24**	205 **21**	308 **18**	349 **17**		
cont.	**20**	150 **49**	201 **48**	302 **47**	340 **46**	392 **44**	441 **41**
cont.	**30**	146 **73**	198 **74**	296 **73**	331 **72**	387 **70**	438 **67**
cont.	**40**	140 **98**	191 **97**	290 **96**	321 **95**	381 **94**	421 **92**
cont.	**50**	132 **122**	182 **121**	281 **118**	315 **115**	376 **112**	402 **110**
cont.	**60**	128 **146**	176 **145**	272 **143**	312 **140**	362 **138**	389 **132**
int.	**70**	110 **170**	171 **168**	259 **166**	301 **162**	341 **160**	379 **154**
int.	**75**	98 **182**	162 **180**	232 **178**	292 **176**	320 **174**	356 **170**

Drehmonent NM **Drehzahl in U/min**	Drehmonent NM **Drehzahl in U/min**

HYMATEC GMBH
HYDRAULIK MASCHINEN TECHNIK

Die Inhalte der Seiten wurden mit größter Sorgfalt erstellt. Für die Richtigkeit, Vollständigkeit und Aktualität der Inhalte können wir jedoch keine Gewähr übernehmen.
Nachdruck bzw. Kopie, auch auszugsweise, der Inhalte, Grafiken und Fotos ist ohne ausdrückliche Zustimmung der Geschäftsführung unzulässig.
Die angegebenen technischen Daten und Abmessungen sind nicht bindend. Wir behalten uns das Recht vor, jederzeit und ohne Ankündigung, Änderungen vorzunehmen.