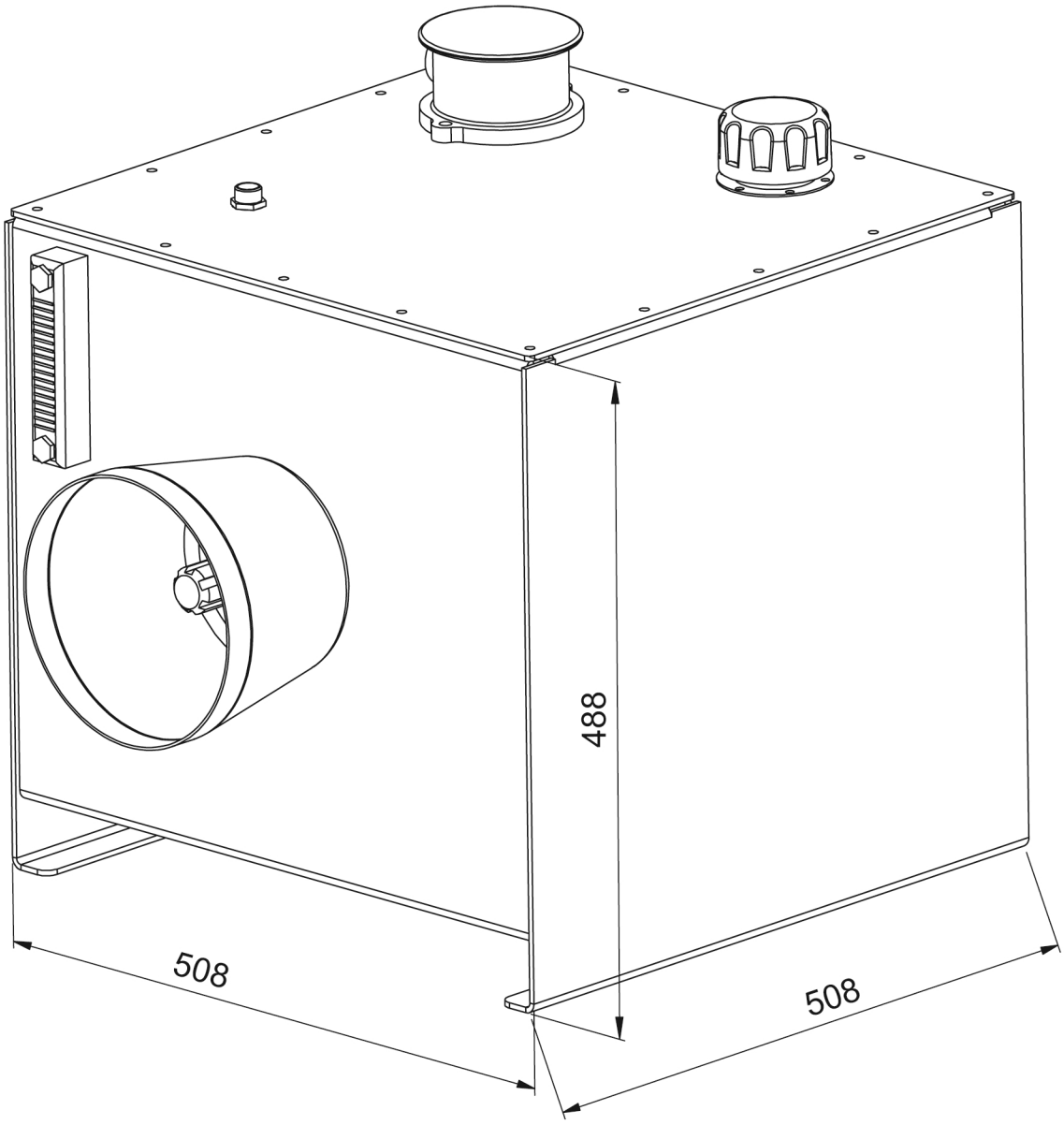

WENN NICHT ANDERS DEFINIERT: BEMASSUNGEN SIND IN MILLIMETER OBERFLÄCHENBESCHAFFENHEIT: TOLERANZEN: LINEAR: WINKEL:	OBERFLÄCHENGÜTE:	ENTGRATEN UND SCHARFE KANTEN BRECHEN	ZEICHNUNG NICHT SKALIEREN / ÄNDERUNG

	NAME	SIGNATUR	DATUM
GEZEICHNET			
GEPRÜFT			
GENEHMIGT			
PRODUKTION			
QUALITÄT			

WERKSTOFF:

GEWICHT:

BENENNUNG:

Hymatec Gmbh
Hebbelstr.22
94315 Straubing

Tel +49(0)9421 1887798
Fax +49(0)9421 1887799
info@hymatec-gmbh.de

ZEICHNUNGSNR. 80LiterZapfwelle

A4

MASSSTAB:1:5

BLATT 1 VON 1